HEINE QUALITY
MADE IN GERMANY

HealthCare
Генеральный партнёр HEINE в России и СНГ

МЕДТЕХНИКА-СТОЛИЦА
Уполномоченный импортер и дистрибьютор HEINE Optotechnik GmbH & Co. KG в России

HEINE HR/HRP/HR-C
Бинокулярные лупы

CE

HEINE Optotechnik GmbH & Co. KG
Dornierstr. 6 · 82205 Gilching · Germany
E-Mail: info@heine.com · **www.heine.com**

MED 2606 **2020-08-18**

Инструкция

Прочтите и следуйте этим инструкциям, сохраните их для дальнейшего использования.

ИНФОРМАЦИЯ О БЕЗОПАСНОСТИ

Использование по назначению: Лупы HEINE HR предназначены исключительно для увеличения во время осмотра и хирургических операций. Изделие может использоваться только квалифицированным медицинским персоналом в профессиональном медицинском учреждении.

Для безопасного использования: Во избежание повреждения глаз не смотрите через лупу прямо на солнце или на очень яркий источник света. Угол схождения окуляров отрегулирован на заводе (4). Не изменяйте эту предварительную настройку. Это может быть выполнено только компанией HEINE.

Монтаж и использование

Крепление бинокулярных луп HEINE с HEINE i-View на оправу HEINE S-Frame

HEINE i-View позволяет индивидуально регулировать угол наклона бинокулярных луп. Для этого предусмотрены три регулировочных шарнира (5, 6, 7).

Поворот лупы:

HEINE i-View можно поворачивать одной рукой (см. рис. 2). Для этого прикрепите стерилизуемый поворотный рычаг к одному из двух концов держателя окуляра. Поворачивая рычажок, Вы выводите лупу из поля зрения. Это позволяет получить прямой обзор поля исследования без изменения регулировки освещения.

Крепление бинокулярных луп HEINE с HEINE i-View на шлеме Professional L с защитой от брызг S-Guard

Ослабив стопорный винт (8), можно перемещать S-Guard по вертикали и горизонтали. По окончании регулировки закрепите бинокулярные лупы стопорным винтом (8), как показано на рисунке.

Крепление бинокулярных луп HEINE без HEINE i-View на оправу HEINE S-Frame

Лупа HEINE HR может быть установлена на поворотный держатель (1) в трёх положениях по высоте с помощью винтового соединения:
B-I: горизонтально B-II: наклонно A-II: как B-II, со смещением на 5 мм вниз. Ваша лупа была поставлена для одной из следующих опор.
Поворотное крепление может быть установлено как на S-Frame, так и на комбинированную оправу.

Шлем Professional: окружность головы и высота макушки регулируются с помощью поворотных регуляторов сзади и сверху.

Комбинированная оправа: отрегулируйте длину дужек в соответствии с Вашими потребностями.

Регулировка

Точная настройка лупы HEINE HR необходима для достижения наилучших визуальных характеристик.

Для **базовой настройки** выполните следующие действия:

- Перед тем как надеть лупу, установите межзрачковое расстояние (MP) или значение на шкале (2) (рис. 1): Ослабьте винты с насечкой (3) (рис. 1) и переместите оба окуляра симметрично.
- После позиционирования зафиксируйте оправу **HEINE S-Frame** с помощью фиксирующего ремешка, если необходимо, или отрегулируйте **шлем** так, чтобы окуляры располагались горизонтально и симметрично перед Вашими глазами.
- Посмотрите на хорошо освещённый объект (текст не подходит!) на рабочем расстоянии и настройте окуляры.
  Настройте окуляры так, чтобы каждый глаз видел объект в центре поля зрения:
  По горизонтали, поочередно перемещая окуляры (при необходимости также сдвиньте шлем в сторону).
  По вертикали - поворотом или (после снятия лупы) изменением положение по высоте.

Правильная настройка достигается, когда поле зрения круглое, без теней.

- Закрепите окуляры с помощью винтов с насечками (3) (рис. 1).
- При использовании **поворотной функции** HEINE i-View (Z, рис. 2) индивидуально отрегулированное положение шарниров X иY (Рис. 2) должно оставаться неизменным. Если Вы заметили, что шарниры X и Y непроизвольно перемещаются при использовании функции поворота i-View, затяните винты в положениях X и Y (рис. 3) с помощью прилагаемой отвертки. Если сопротивление вращению достаточно велико, непреднамеренная регулировка положения шарнира будет предотвращена.

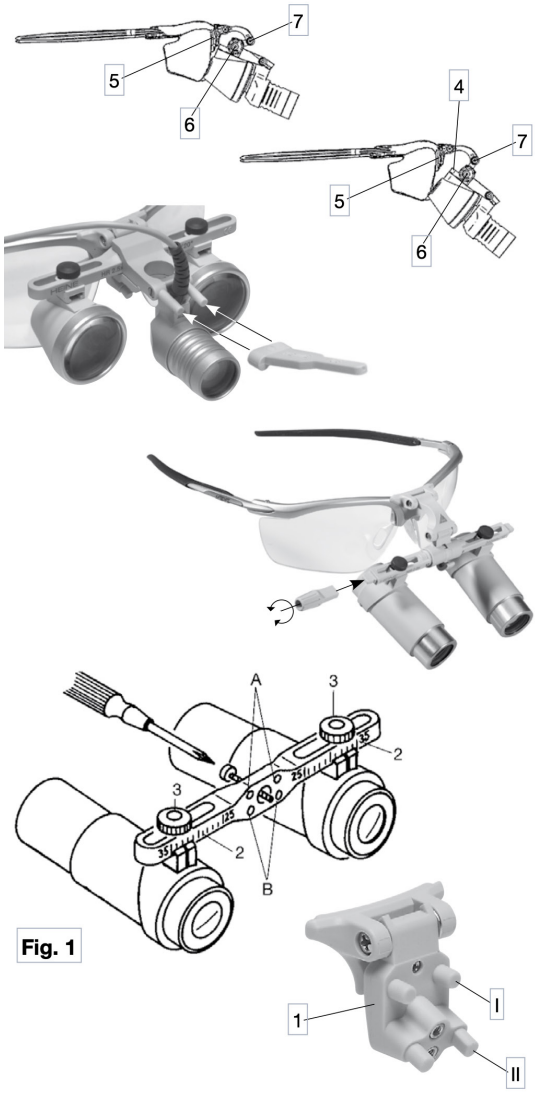

Fig. 1

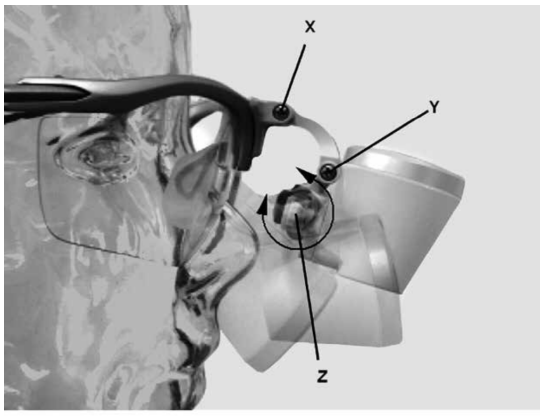

Fig. 2

Fig. 3

Принадлежности

Бинокулярные лупы HEINE без HEINE i-View:

- Угловой адаптер, навинчиваемый на нижнюю пару гнезд держателя позволяет наклонить окуляры под максимальным углом, чтобы вы могли работать близко к телу.
- Моющиеся **защитные линзы** надвигаются на окуляры спереди.
- Освещение для бинокулярных луп (LoupeLight2) описано в соответствующей инструкции по эксплуатации.
- **Только для бинокулярных луп HR.**
- **Насадки на лупы** для сокращения рабочего расстояния с 340 до 250 мм полностью надвигаются на окуляры спереди.

Гигиеническая обработка

Ручная очистка

- Перед очисткой снимите защитное стекло.
- Для удаления отпечатков пальцев с оптики используйте салфетку из микрофибры.

Салфетка из микрофибры.

- Используйте влажную ткань для очистки корпуса и оптики (вода, pH-нейтральное или слабощелочное чистящее средство).
- Лупы защищены от струй воды, их можно промывать под проточной водой.
- Если необходимо удалить остатки/грязь с оптики и/или корпуса, используйте для этого мягкую щётку.
- Внимание: Жёсткие и/или металлические щётки и/или абразивные чистящие средства приводят к появлению царапин и, как следствие, к разрушению оптики.

Ручная дезинфекция

- Допускается дезинфекция путем распыления или протирания. Используйте средства для обработки, одобренные для медицинских изделий из пластика и стекла.
- Используйте только изопропиловый спирт с максимальной концентрацией 70%.

Внимание: Дезинфекция погружением, механическая очистка/дезинфекция, ультразвуковая очистка и стерилизация не допускаются.

Очистка держателя лупы HEINE i-View

Для очистки держателя лупы используйте ткань, смоченную спиртом или неагрессивным средством.

Общие сведения

Гарантия на весь продукт прекращается или не действует, если используются неоригинальные продукты HEINE или неоригинальные запасные части, а также если вмешательства (в частности, ремонт или модификация) выполняются лицами, не уполномоченными HEINE. Дополнительную информацию об этом можно найти на сайте www.heine.com.

Ожидаемый срок службы составляет до 7 лет при использовании по назначению и соблюдении предупреждений и правил техники безопасности, а также инструкций по техническому обслуживанию. Изделие можно использовать и после этого срока, если оно находится в безопасном и надлежащем состоянии.

Техническое обслуживание

Прибор не требует технического обслуживания.

Как производитель, мы не предписываем проверку безопасности (STK) для продукта HEINE в соответствии с MPBetreibV, § 6 Проверка безопасности, см. приложение 1.

Сервис

Устройство не имеет компонентов, требующих обслуживания пользователем.

Технические данные

Данные по увеличению и рабочему расстоянию на лупе относятся к глазам с нормальным зрением или глазам с коррекцией зрения на расстоянии без аккомодации. Эти данные варьируются в зависимости от дефектов зрения и особенностей аккомодации. В целом, рабочее расстояние может быть короче при близорукости или сильной аккомодации и длиннее при дальнозоркости. Увеличение выше при более коротком рабочем расстоянии и наоборот.

HealthCare
Генеральный партнёр HEINE в России и СНГ
Heimat 89 • 14165 Berlin • Germany
E-Mail: info@ttt-gmbh.com • **www.ttt-gmbh.com** • **www.not-heine.ru**
Tel: +49 151 15353792

ООО «МЕДТЕХНИКА-СТОЛИЦА» | Дмитровское шоссе, 89 | 125504 Москва | Россия
Уполномоченный авторизованный импортёр и дистрибьютор Heine Optotechnik GmbH & Co. KG в РФ.
Тел.: +7 967 025-29-09, +7 929 646-55-05 | https://shop.heine-med.ru |
Электронная почта: medtexst@yandex.ru